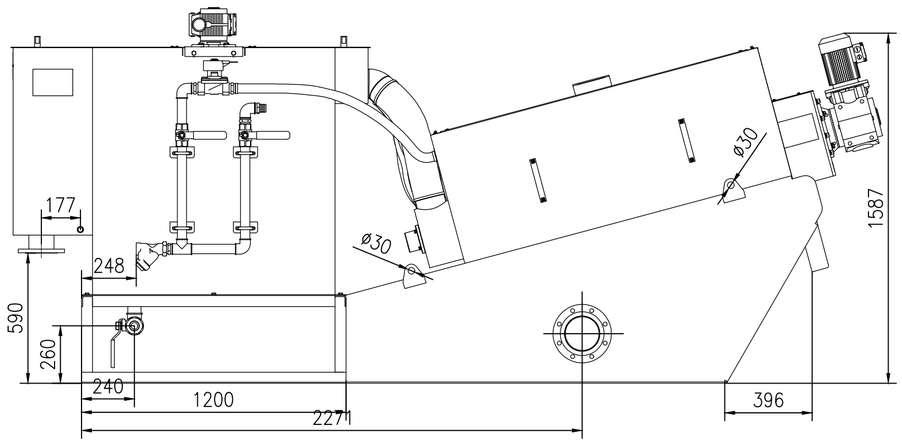
177
248
590
260
240
1200
2271
396
1587
Ø30
Ø30

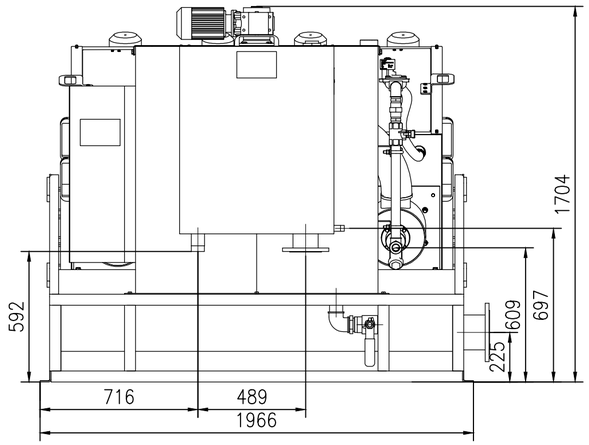
592
716
489
1966
225
609
697
1704

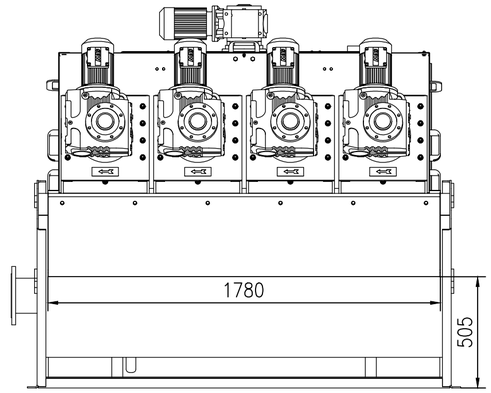
1780
505

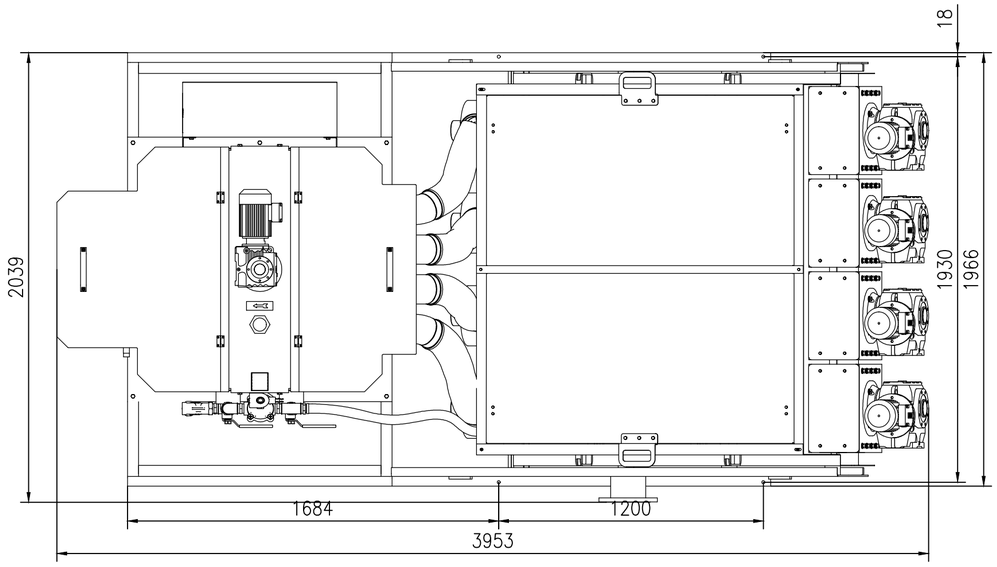
18
2039
1930
1966
1684
1200
3953