POMPE ROTOMEC

Ponorné kalové čerpadlá

Séria RT – RS

PREVÁDZKOVÝ ROZSAH

1. Motor

Štandartne je kostra motora chladená okolitou kvapalinou. Od 11 kW vyššie je možné nainštalovať chladiaci box, kde nútené obehové chladenie vzniká alebo čerpaním kvapaliny alebo zdrojom z vonku.
Izolačná trieda: **F** (155°C) – Stupeň ochrany **IP68.**

2. Podpora

Kompaktný celok, nižšia hmotnosť, lepšie prevedenie a predĺžená životnosť sú výsledkom menšej úpravy hriadeľa a mechanického zablokovania dolných guličkových ložísk.

HORNÉ LOŽISKO:
Radiálne, jednoradové, uzavreté s permanentným mazaním

DOLNÉ LOŽISKO:
Radiálne, šikmé, dvojradové, uzavreté s permanentným mazaním

3. Ochrana

Štandartne do 5,5 kW, pre vyššie výkony na požiadanie tepelná poistka motora sa vkladá do jeho vinutia.
Snímač vlhkosti vložený do kostry mechanickej upchávky detekuje možné presakovanie kvapaliny a vysiela signály na adekvátny riadiaci panel, čím umožňuje okamžitý a efektívny servisný zásah.

4. Mechanická upchávka

Dvojitá mechanická upchávka v olejovej komore náležitej veľkosti pre optimalizáciu mazania a chladenia.
Štandartne je tesnenie umiestnené na strane kvapaliny a vyrobené je z karbidu kremíka a tesnenie umiestnené v motore je vyrobené z grafitu / oxidu hlinitého.

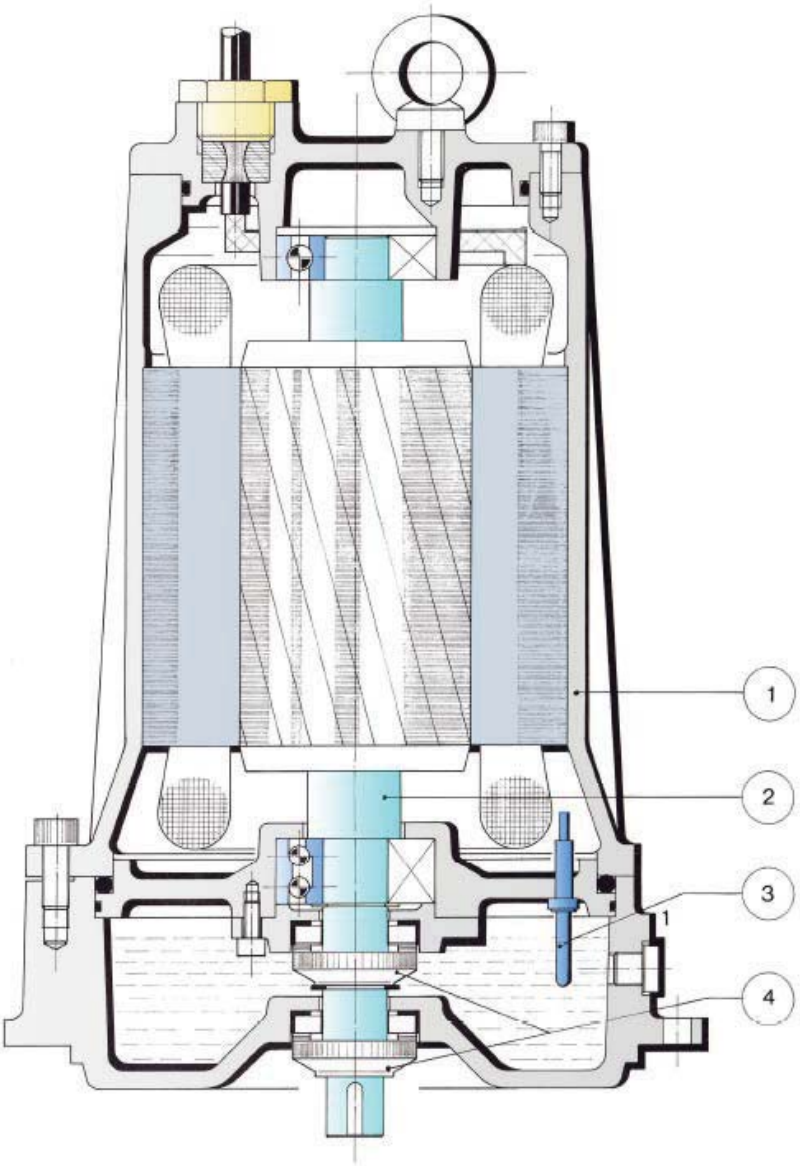

HYDRAULICKÁ KONŠTRUKCIA

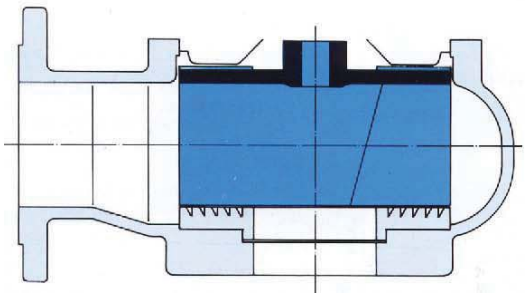

Séria RT

Duálny kanálový rotor s sekacím difuzérom odpadovej vody a splaškov pre zvýšenie životnosti

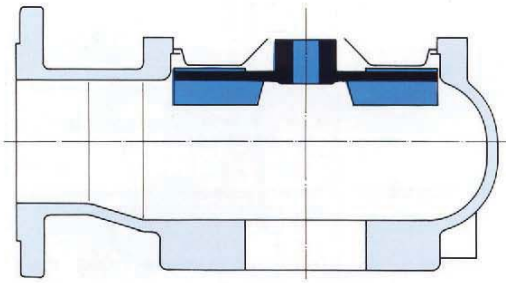

Séria RS

Kužeľovitý rotor vhodný pre kvapaliny s viditeľnými tuhými časticami obzvlášť objemnými a bujnými vláknitými materiálmi a vykvasenými sedimentami s plynnými stopami.

PRÍKLAD INŠTALÁCIE

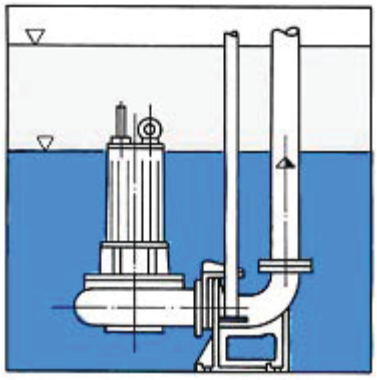

VÝTOKOVÉ SPOJOVACIE KOLENO
Zapojenie a oživenie čerpadla je rýchle a ľahké vďaka navádzacím potrubiam: čerpadlá sa spoja so základom automaticky. Rozpojenie potrubia a tiež prístup obsluhy do nádrže sa nepožaduje.

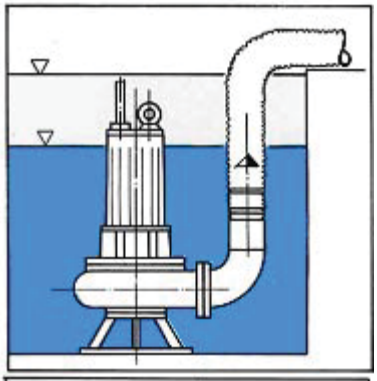

PODSTAVEC PRE PREPRAVU
Motor čerpadla je zbudovaný spolu s oceľovým pozinkovaným podstavcom. Prevedenie je alebo s pevnými alebo s ohybnými rúrami. Odporúčame pre prípady povinnej odstávky alebo havárie (keď nie je dostupné rýchle zariadenie pre pripojenie)

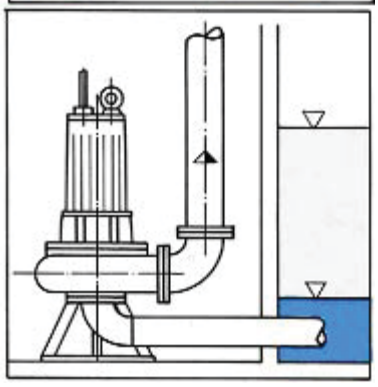

SUCHÁ KOMORA, VONKAJŠOK
Chladenie je uskutočňované alebo disperzne (rozptylovo) alebo čiastočným (neúplným) obehom kvapaliny.

PREVÁDZKOVÝ ROZSAH

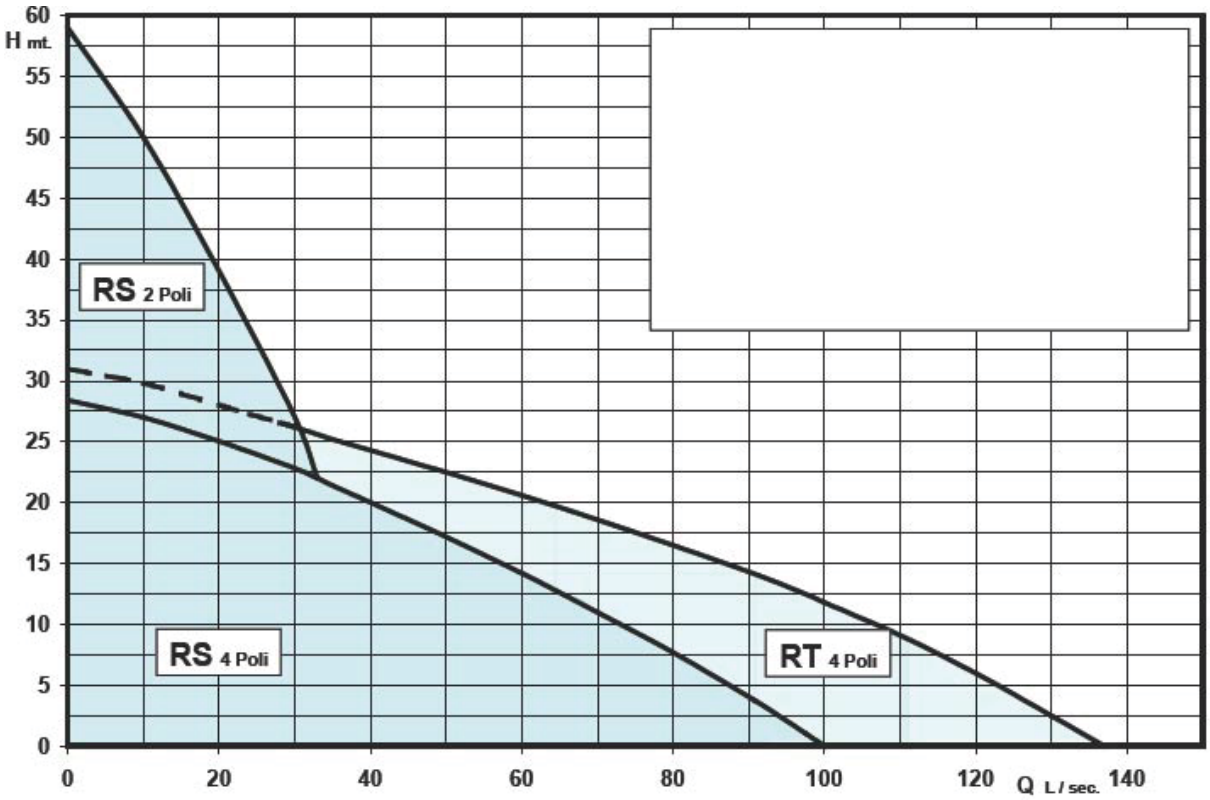

Materiál

Telo čerpadla:	Liatina GG 25
Rotor:	Liatina GG 25
Skriňa motora:	Liatina GG 25
Hlavné časti:	Liatina GG 25
Hriadeľ:	Nerezová oceľ triedy AISI 420
Časť mech. upchávky zo strany motora:	Grafit / oxid hlinitý
Časť mech. upchávky zo strany kvapaliny:	Karbid kremíka
Závitnica:	Nerezová oceľ triedy AISI 304
OR/ tesnenie:	NBR

Na požiadanie, čerpadlo môže byť dodané:

Časť mechanickej upchávky zo strany motora v prevedení z karbidu kremíka alebo wídia(spekaného karbidu) /wídia
Tesnenie mechanickej upchávky kvôli životnosti
Tesniace obaly na káble a tesniace O-krúžky kvôli životnosti
Hydraulické časti v prevedení z nerezovej ocele triedy 316

Príslušenstvo

Výtokové spojovacie koleno
Vyššie navádzacie koľajnicové podpory
Spätná klapka
Zdvíhacia reťaz z nerezovej ocele
Prírubový prechodový kus
Protipríruba, tesnenie a skrutky
Vodiaca rúra

Mobilná inštalácia

Inštalácia v suchej nádrži

M

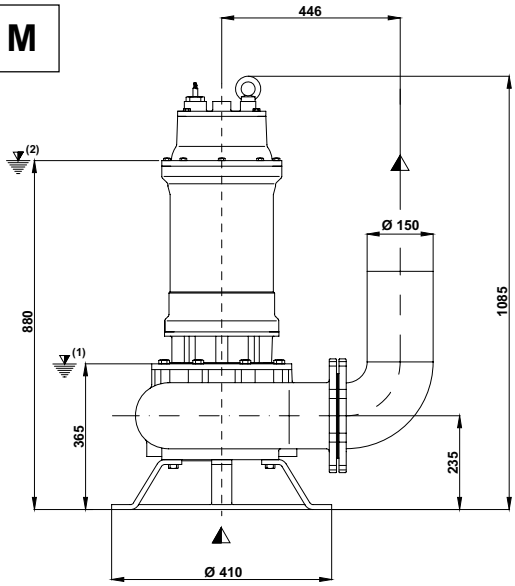

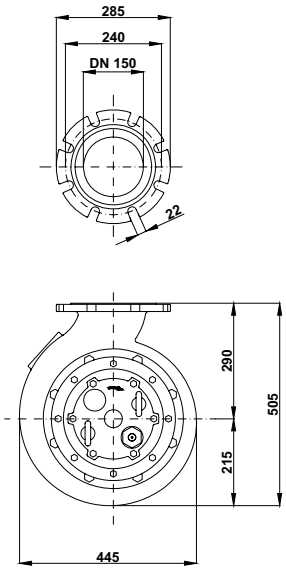

T

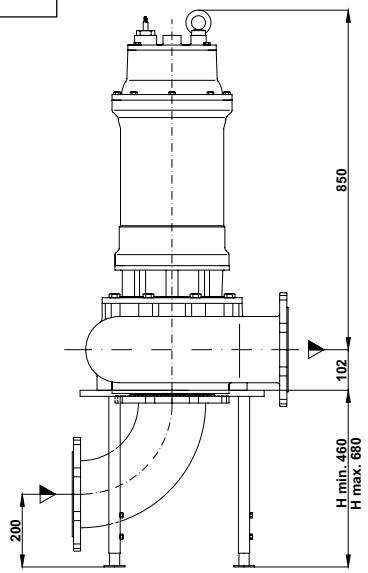

(1) Najnižšia úroven pre automatickú kontrolu.

(2) Minimálna úroven pre kontinuálnu funkciu

Fixovaná (pevná) inštalácia
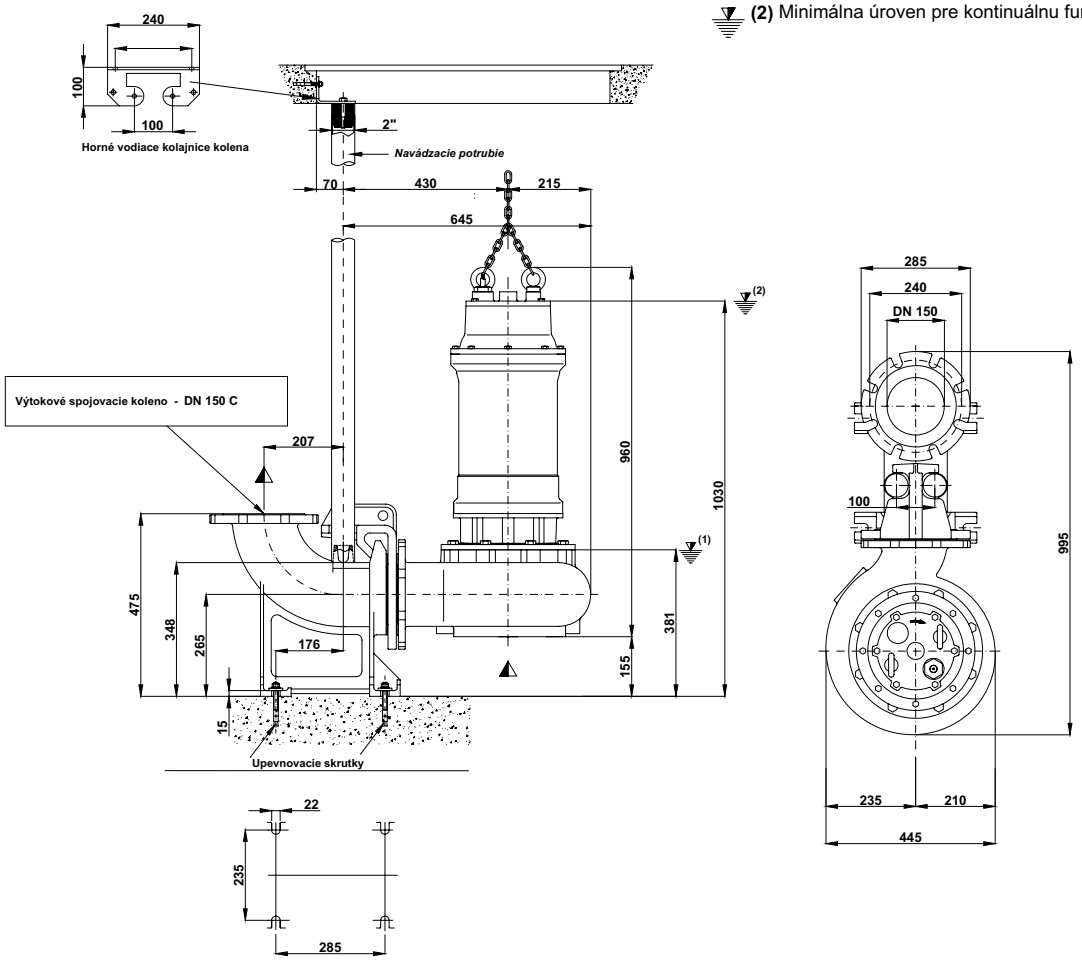
F